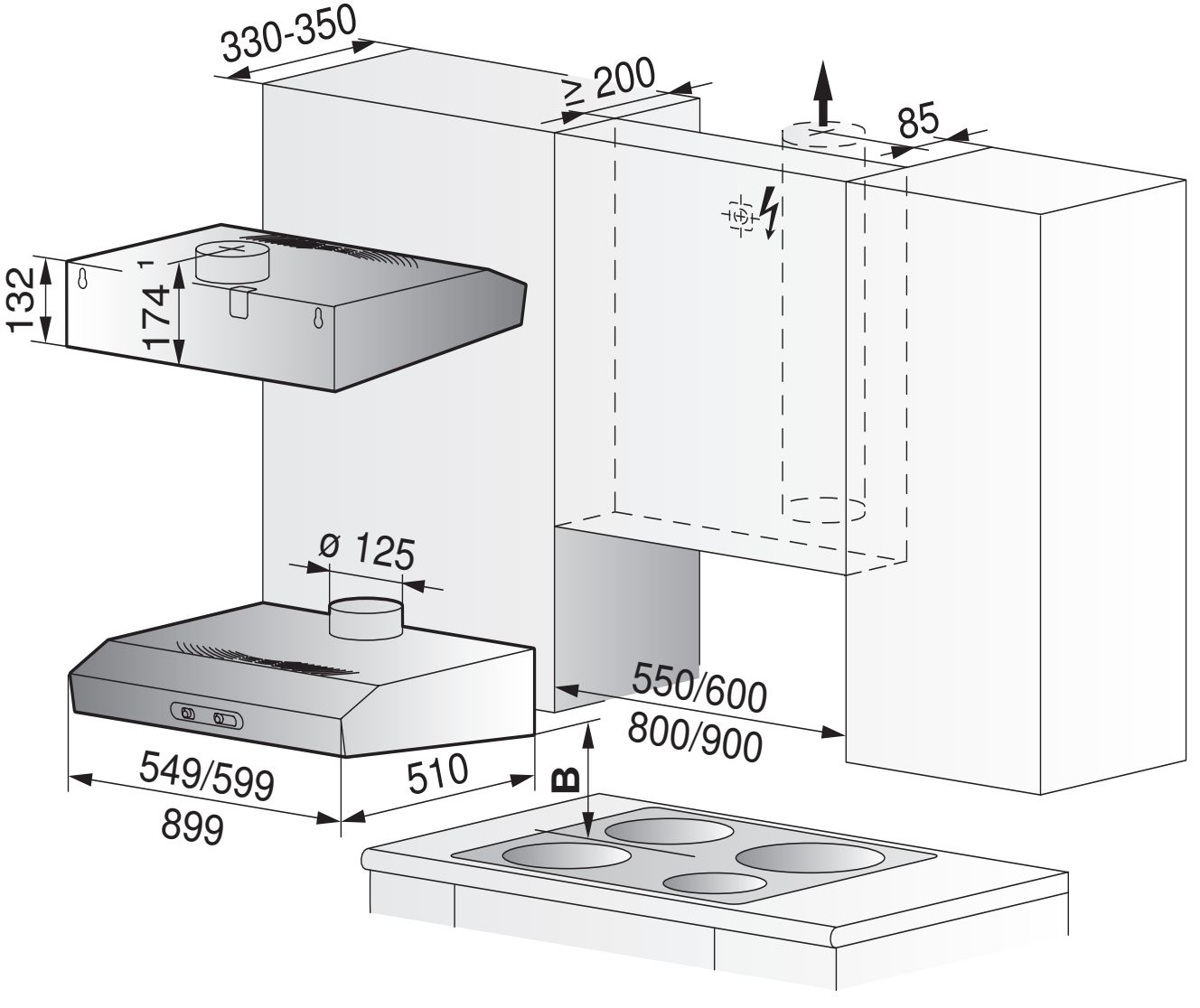
330-350
≥ 200
85
132
174
1
Ø 125
550/600
800/900
549/599
899
510
B