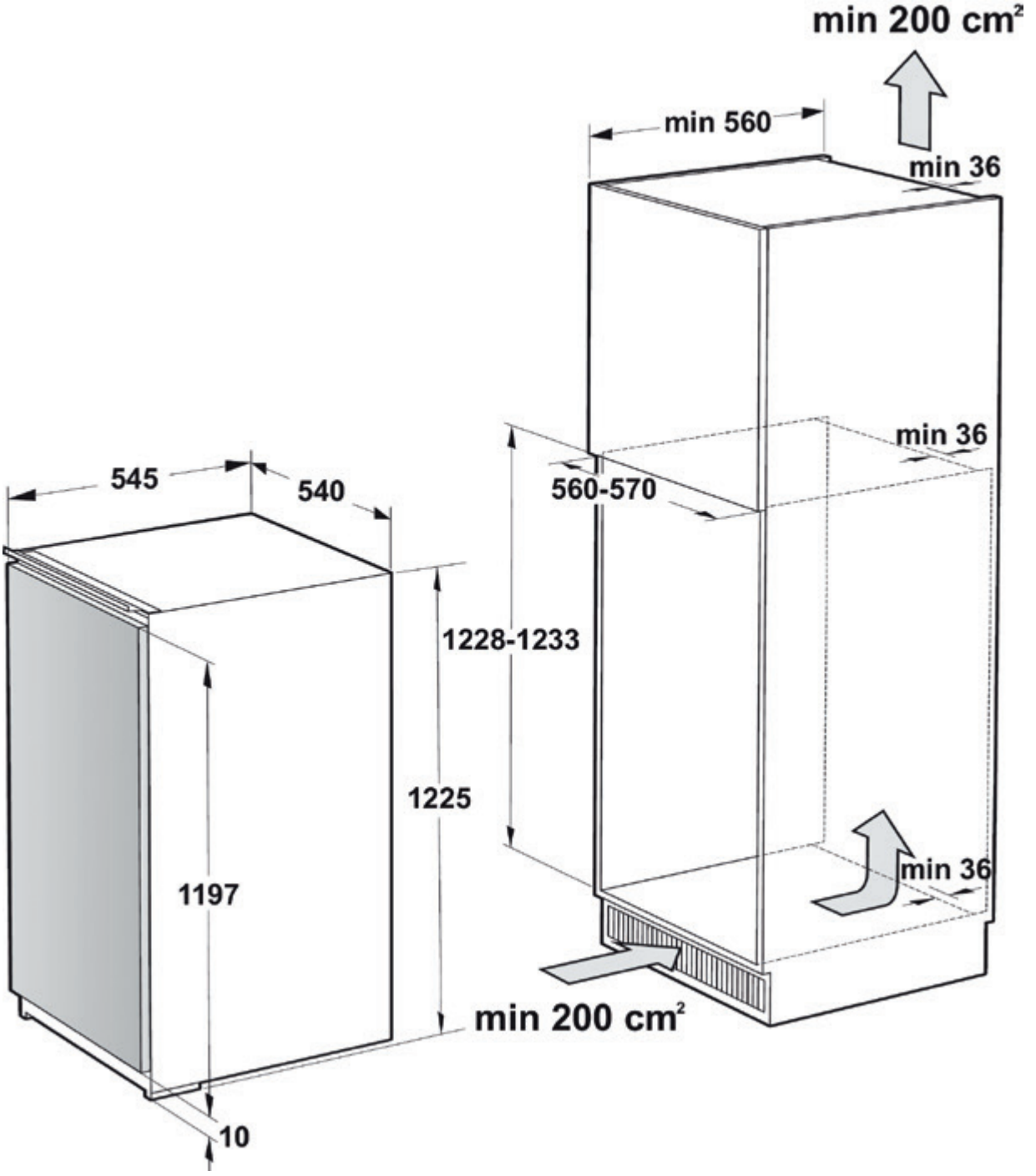

Einbaukühlschrank EURO-Norm / 60 cm

EKI 18010