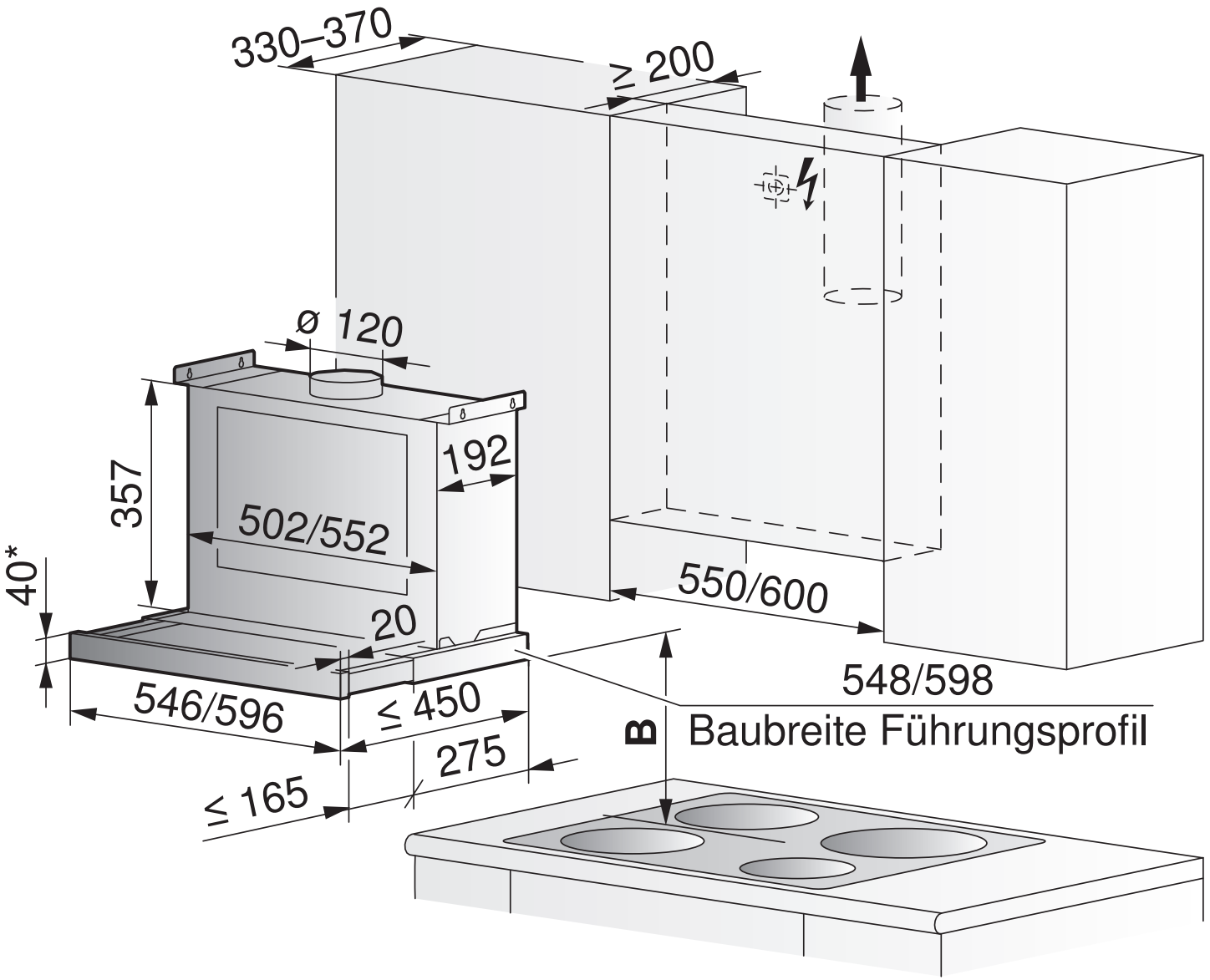

Dunstabzugshaube SMS und EURO-Norm

DF N